MAQUINARIA AGRÍCOLA SEGUÉS S.L.

Av. Santuari s/n
25215 SANT RAMON
(Lleida)
Tel.: +34 973 524 336

www.segues.es
www.seguessl.com
www.segues.fr
segues@seguessl.com
segues@segues.fr

LIGNES CASSEUSES - CLASSEUSES DE FRUITS SECS

MAQUINARIA AGRICOLA SEGUÉS il a différents casseurs, classificateurs, calibreurs ... pour différentes productions.

Des lignes personnalisées adaptées à chaque exploitation et pour différents types de fruits secs comme les amandes, les noisettes, les noix, les caroubes, les pistaches...

Ici, nous allons trouver différents exemples de lignes de machines et de leurs composants.

STR1/50 Machine combinée

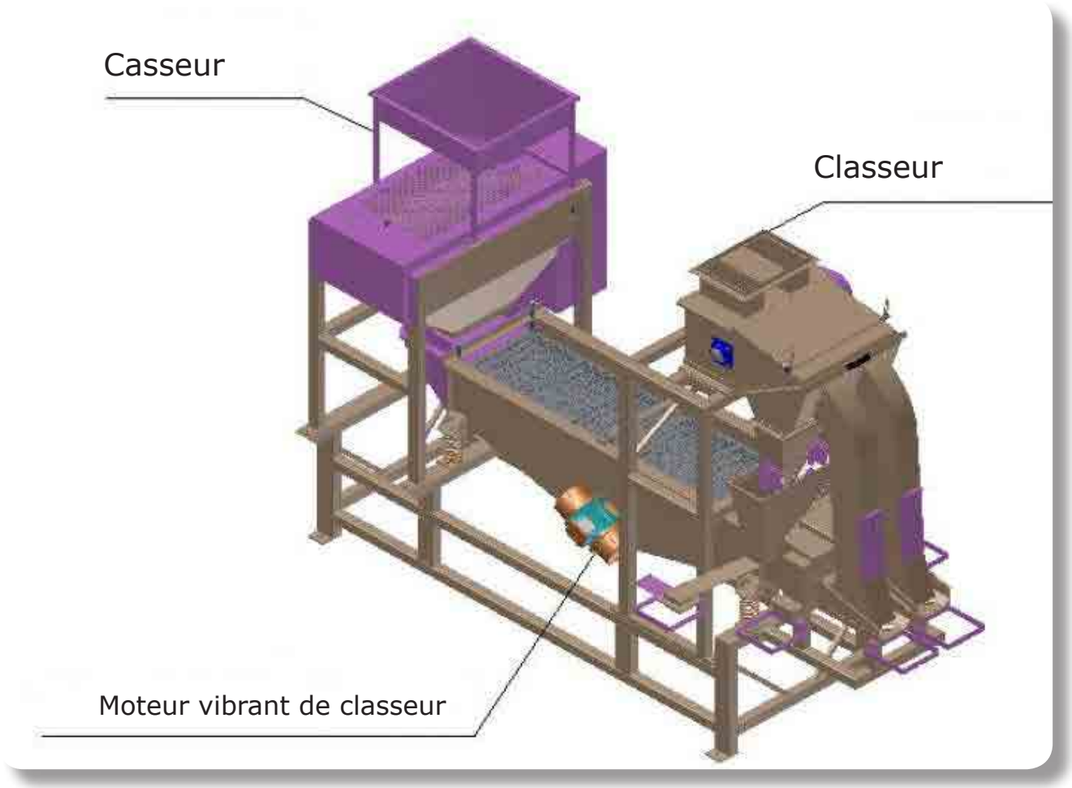

Rouleau réglable à la variété et la taille

Alimentation de casse réglable

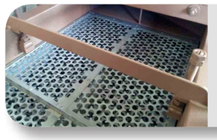

4 Crible galvanise

Moteur vibrant du séparateur

Zone d'aspiration pour un nettoyage final du produit

2 sorties du fruit et 3 des fragments de coquille

La **STR1/50** est une machine combinée avec une production de 130kg/h selon la variété et la qualité des noix, composée de :

- **Trémie d'alimentation** de la casseuse
- **Casseur** de coquille (STR1) composé de 1 rouleau conique réglable en fonte avec une série de lames qui tournent contre une cage en rotation dans le sens opposé. Les fragments de coquille et les fruits sortent du rouleau à travers une cage spéciale réglable.
- Alimentation par **vibration** du classeur
- **Classeur (STR50)** avec une enveloppe vibrante avec 4 criblés de différentes formes et tailles qui sépareront le fruit du mélange. Le séparateur est composé d'une structure porteuse tubulaire et d'un arbre excentrique qui transmet le mouvement au boîtier vibratoire supporté par les barres transversales**.**
- Le classeur est complété par un **champ d'aspiration** constitué d'un aspirateur à 2 canaux, qui permet l'élimination de la poussière et des petits fragments de coque à la sortie du produit.

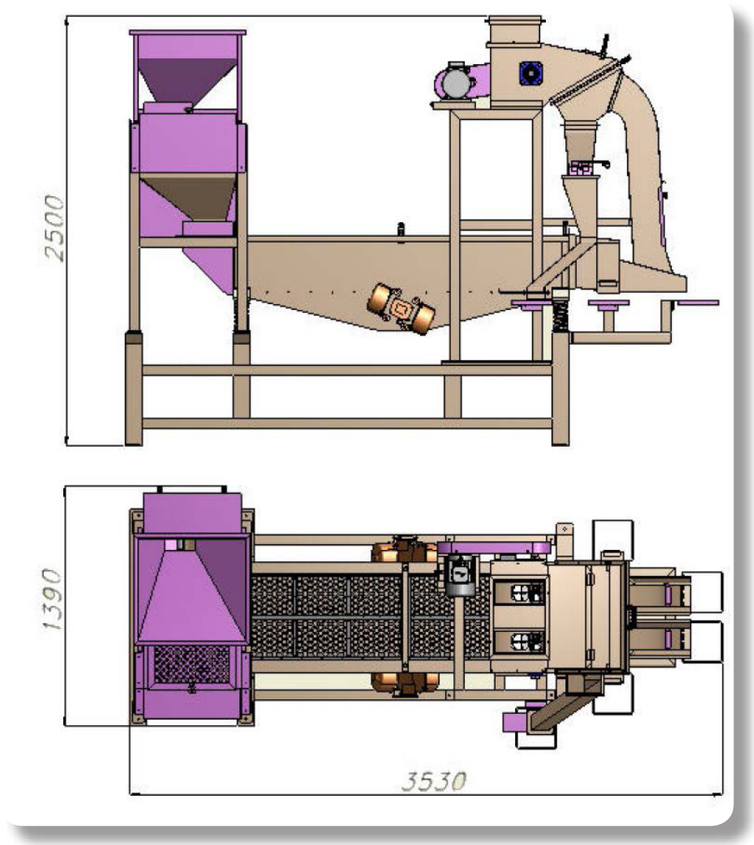

Modèle	STR1/50
Cage pre-calibreur	nd
Format d'étalonnage	nd
Rouleaux à casser	1
Criblé	4
Des sorties de décharge du produit séparé	2
Typologie de séparation	Axe excentrique dans le cadre supporté par suspensions
Production máximale	130 kg/h
Puissance électrique totale installée	4,45 kW
Longueur ligne	3.530 mm
Largeur ligne	1.390 mm
Hauteur maximale	2.500 mm
Poids ligne vide	700 kg
Niveau de bruit vide	83,2 dB(A)

Ligne casseuse STR1 + STR50

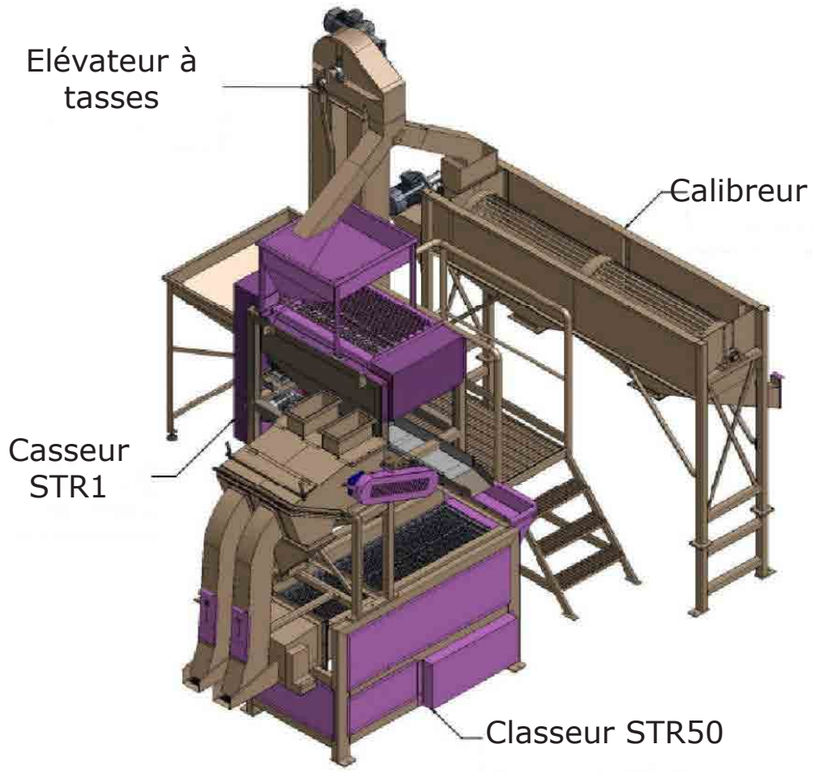

Rouleau réglable à la variété et la taille

Alimentation de casse réglable

4 Crible galvanise

Élévateur à godets avec pelle doseuse

Zone d'aspiration pour un nettoyage final du produit

2 sorties du fruit et 3 des fragments de coquille

La ligne de concassage STR1 + STR50 avec une production de 130kg/h selon la variété et la qualité des noix, est composée de :

- **Elévateur à tasses** avec sortie bidirectionnel avec la possibilité de charger le calibrateur ou le casseur des amandes.
- **Calibreur** composé un rouleaux avec cage réglable de 2 tailles en obtenant 3 calibre différents. Le calibreur du produit est recommandé pour optimiser le travail du casseur en diminuant le pourcentage d'amandes cassées.
- **Casseur** de la coque des amandes (STR1) composée de 1 rouleau conique en fonte réglable avec une série de lames qui tournent contre une cage de rotation dans le sens inverse. Les fragments de coquille et de fruit émergent du rouleau par une cage spéciale réglable.
- Moteur **vibrant** du classeur
- **Classeur** (STR50) avec une enveloppe vibrante avec 4 crible de différentes formes et tailles qui sépareront le fruit du mélange. Le séparateur est composé d'une structure porteuse tubulaire et d'un arbre excentrique qui transmet le mouvement au boîtier vibratoire supporté par les barres transversales.
- Le classeur est complété par un champ d'aspiration constitué d'un aspirateur à 2 canaux, ce qui permet l'élimination de la poussière et des fragments de petite coquille à la sortie du produit..

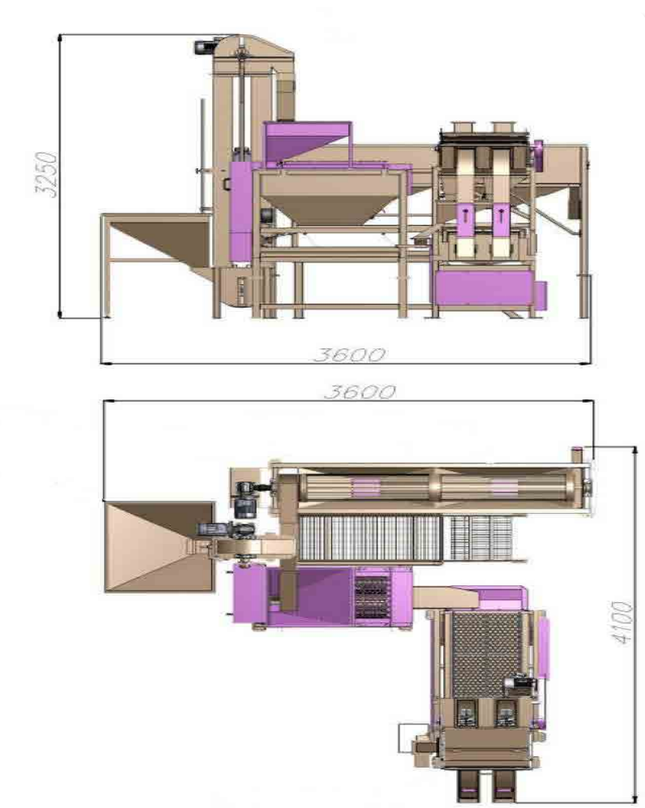

Modèle	STR1+STR50
Cage pre-calibreur	2
Format d'étalonnage	3
Rouleaux à casser	1
Criblé	4
Des sorties de décharge du produit séparé	2
Typologie de séparation	Axe excentrique dans le cadre supporté par suspensions
Production máximale	130 kg/h
Puissance électrique totale installée	6,69 kW
Longueur ligne	4.100 mm
Largeur ligne	3.600 mm
Hauteur maximale	3.250 mm
Poids ligne vide	1.500 kg
Niveau de bruit vide	83,8 dB(A)

Ligne casseuse STR2+ STR50/2

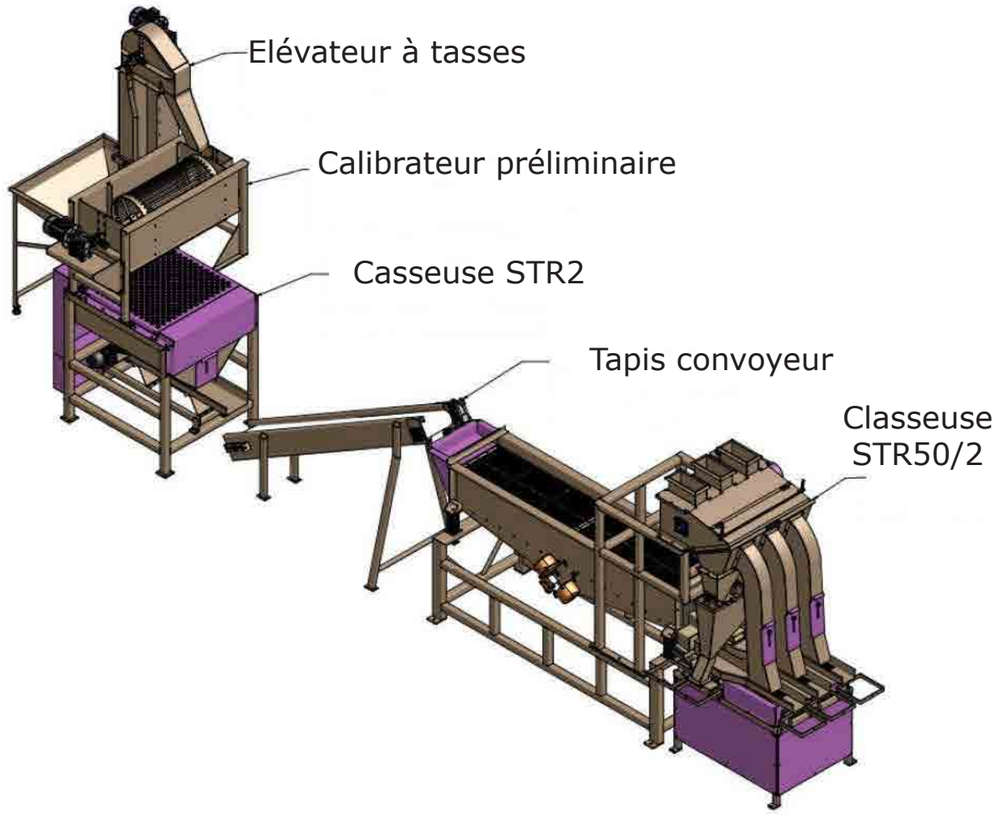

2 Rouleaux réglable à la variété et la taille

Elévateur à tasses avec une pelle doseuse

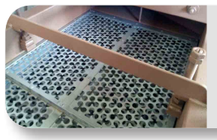
5 Crible Galvanisé

Tapis convoyeur

Zone d'aspiration pour un nettoyage final du produit

3 sorties du fruit et 6 des fragments de coquille

La ligne de casseur **STR2 + STR50 /2** avec une production de 260kg / h en fonction de la qualité des amandes est composée de:

- **Elévateur à tasses** avec une trémie décharge et une pelle doseuse pour améliorer la charge de l'elévateur.
- Calibreur composé d'un rouleau avec cage réglable obtenant 2 calibrations différentes. Chaque section de calibreur charge directement le produit dans le rouleau correspondant du casseur.
- **Le casseur** des amandes (STR2) est composé de 2 rouleaux conoïdaux**.**
- Sortie **vibrant** du produit.
- **Tapis convoyeur** en acier qui alimente le séparateur.
- **Classeur** (STR50 / 2) avec un boîtier vibrant avec 5 criblés de différentes formes et tailles qui séparent les fruits du mélange. Le séparateur est composé d'une structure tubulaire et d'un vibrateur qui effectue le mouvement vers la dynamique boîte entraînée par des ressorts.
- Le Classeur est complété par **un champ d'aspiration** constitué d'un aspirateur à 3 canaux, ce qui permet l'élimination de la poussière et des fragments de petite coquille à la sortie du produit.

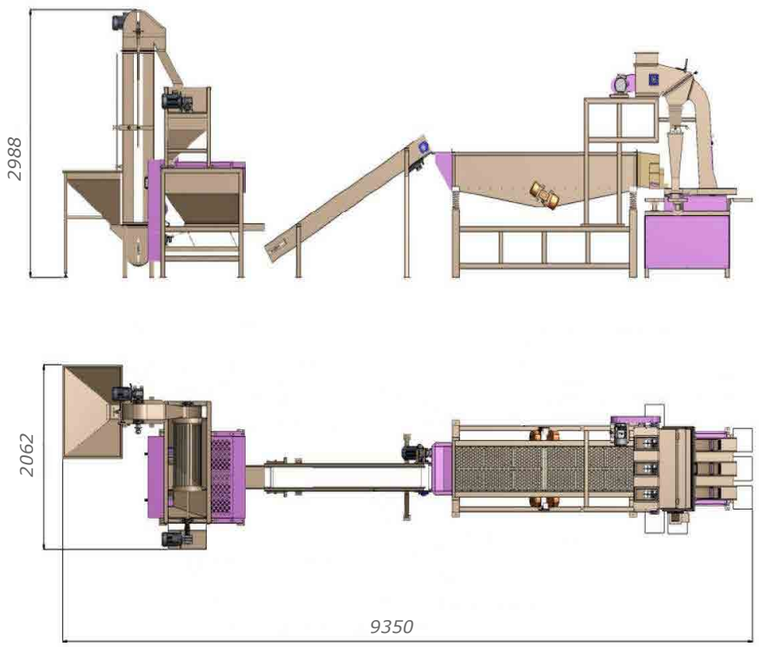

Modèle	STR2+STR50/2
Cage pre-calibreur	1
Format d'étalonnage	2
Rouleaux à casser	2
Criblé	5
Des sorties de décharge du produit séparé	3
Typologie de séparation	Moteur-vibrateur de la boîte supporté par des ressorts
Production máximale	260 kg/h
Puissance électrique totale installée	7,48 kW
Longueur ligne	9.350 mm
Largeur ligne	2.062 mm
Hauteur maximale	2.988 mm
Poids ligne vide	1.700-2.000 kg
Niveau de bruit vide	83,9 dB(A)

COMPOSANTS DES DIFFÉRENTES LIGNES CASSEUSES - CLASSEUSES

Elévateur à tasses

L'**L'élévateur à tasses e**st composé d'une trémie de réception d'amande pour charger les tasses directement et d'une pelle de dosage. Les dimensions peuvent varier en fonction des besoins.

STR1 E/1

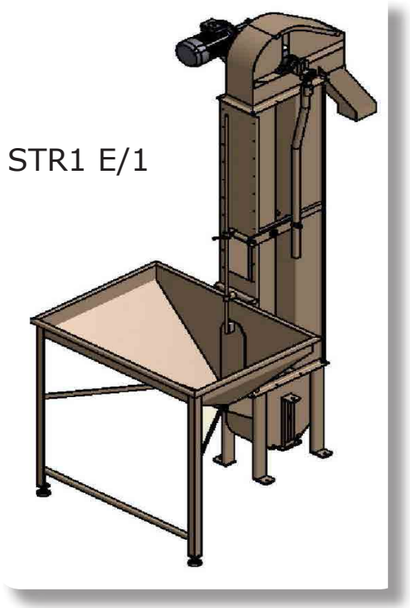

STR1 E/2

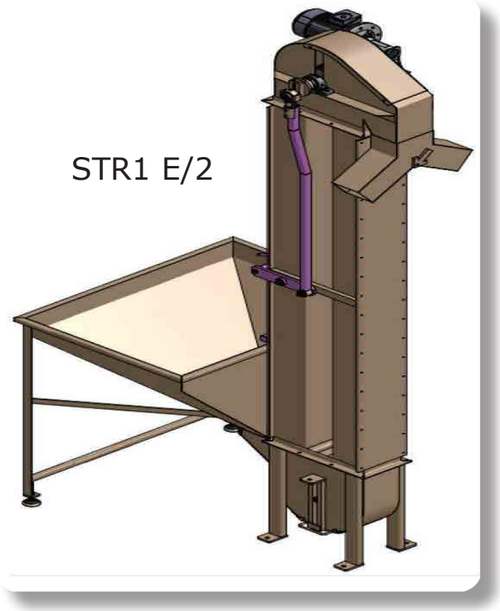

Modèle	Sortides elevador	Volume de charge de la trémie	Production ligne máximale	Puissance électrique totale installée	Niveau de bruit vide
STR1 E/1 Ligne 130 kg/h	2 con paleta de regulación del flujo	0,5 m³	400 kg/h	0,75 kW	83,9 dB(A)
STR1 E/2 Ligne 260kg/h	-	0,5 m³	400 kg/h	0,75 kW	83,9 dB(A)

Modèle	Longueur machine	Largeur machine	Hauteur maximale	Poids machine vide
STR1 E/1 Ligne 130 kg/h	1.405 mm	1.048 mm	3.238 mm	168 kg
STR1 E/2 Ligne 260kg/h	1.603 mm	1.048 mm	2.988 mm	168 kg

Calibreur préliminaire

Le **calibreur** est un composant fondamental de la ligne pourquoi il a la fonction de diviser le produit avec la coquille dans différentes tailles.

En calibrant le produit on a la possibilité d'optimiser le travail de la ligne de casseur pour réduire le % d'amandes cassées.

Se compose d'une structure en acier qui contient un rouleau avec cage ajustable jusqu'à 2 tailles en obtenant 3 produits en calibres diverses.

Chaque section de calibration décharge le produit dans une trémie avec système de placement à sac du 25 ou 50 kg.

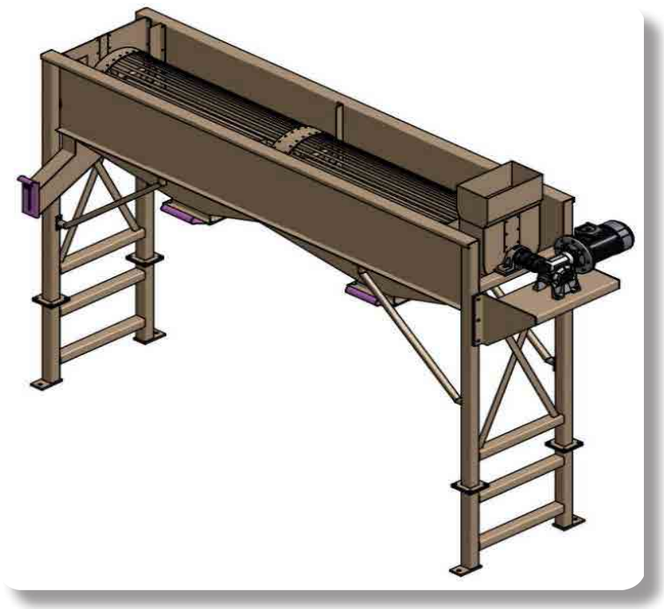

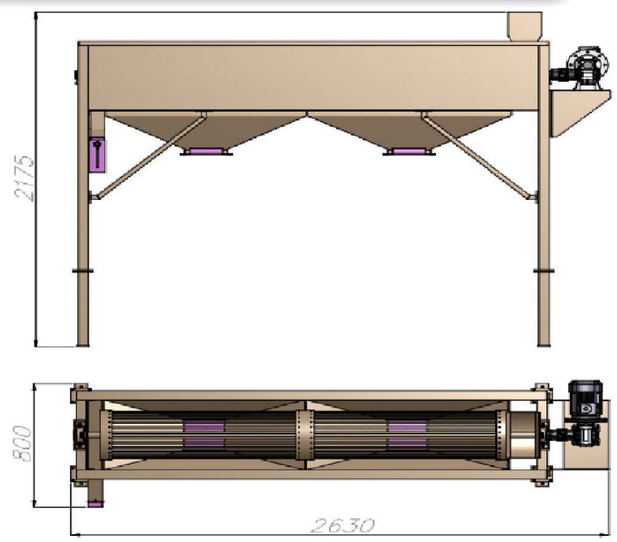

Modèle	STR C/1
Cage pre-calibreur	2
Format d'étalonnage	3
Production máximale	400 kg/h
Puissance électrique totale installée	0,75 kW
Longueur machine	2.630 mm
Largeur machine	800 mm
Hauteur maximale	2.175 mm
Poids ligne vide	205 kg
Niveau de bruit vide	83,9 dB(A)

Banc de choix manuelle

Banc de choix manuelle à 4 postes de travail pour la sélection du fruit mixte à la coquille ou de la coquille mixte au fruit.

Constitué par un plancher vibrant en acier, avec une structure portante en profilés commerciaux et arbre excentrique, complet de trémie avec régulation manuelle de portée.

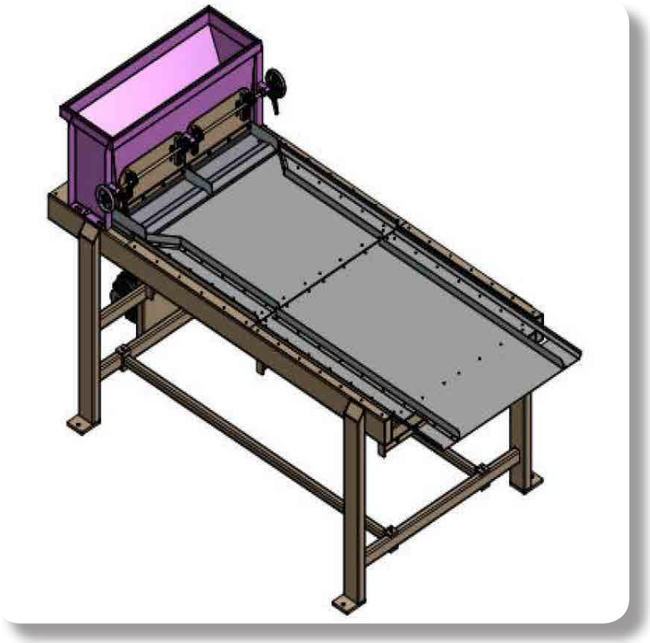

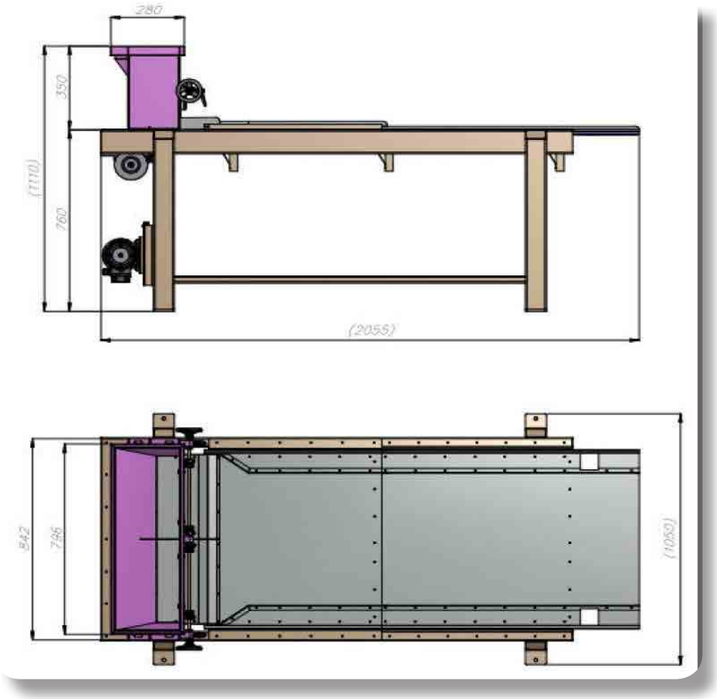

Modèle	STR BSM/1
Nombre maximal d'opérateurs	4
Puissance électrique totale installée	0,37 kW
Longueur machine	2.055 mm
Largeur machine	1.050 mm
Hauteur maximale	1.110 mm
Poids ligne vide	153 kg
Niveau de bruit vide	83,9 dB(A)

Casseuse STR1

Machine pour **cassé la coquille** des amandes compose d'une structure en acier, trémie de chargement pour contenir le produit avec une autonomie de 1 heure, 1 rouleaux conique avec marteaux ajustables pour travailler diverses calibre d'amandes et un vibrant pour la décharge du produit cassé.

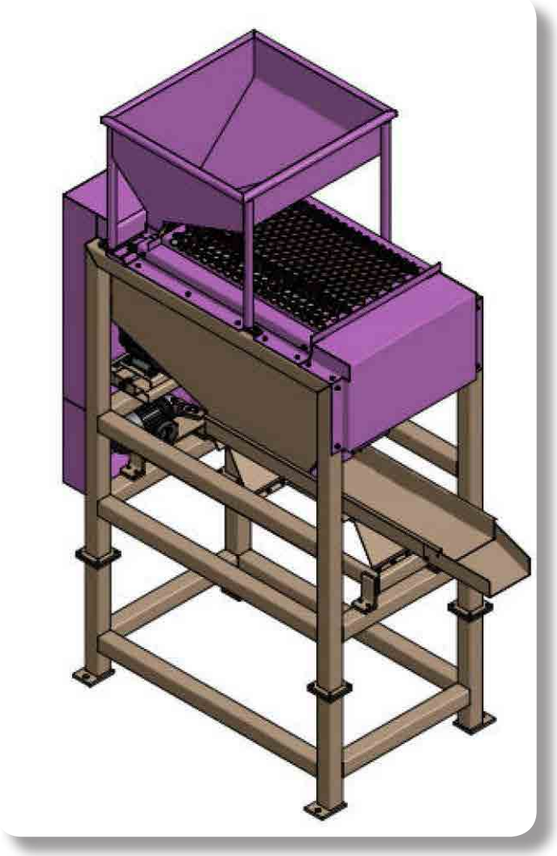

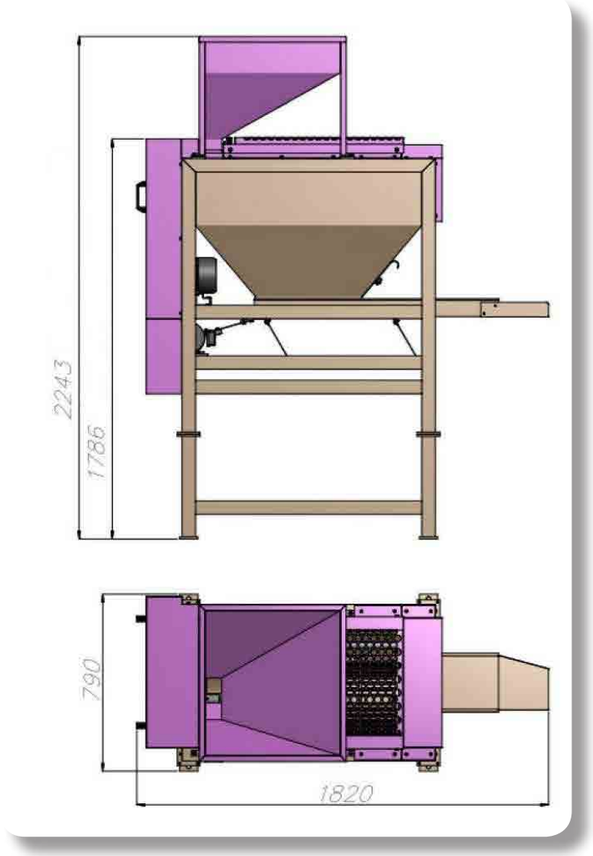

Modèle	STR1
Rouleaux à casser	1
Production máximale	130 kg/h
Puissance électrique totale installée	1,12 kW
Longueur machine	1.820 mm
Largeur machine	790 mm
Hauteur maximale	2.243 mm
Poids ligne vide	529 kg
Niveau de bruit vide	83,9 dB(A)

Casseuse STR2

Machine pour **cassé la coquille** des noix compose d'une structure en acier, un rouleau calibrateur avec cage con jaula régable jusqu'à 2 modèles avec 2 rouleaux coniques avec marteuax ajustables pour le traitement de différents types de calibres d'amandes et vibrant pour l'évacuation du produit ecossé.

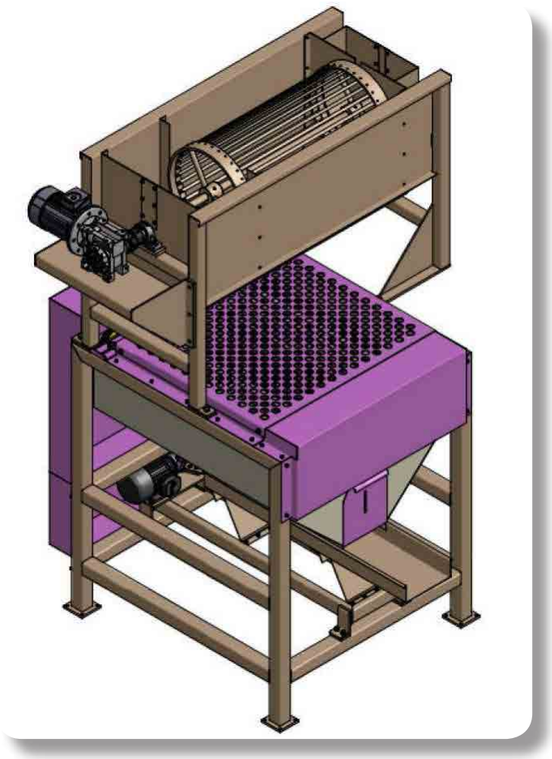

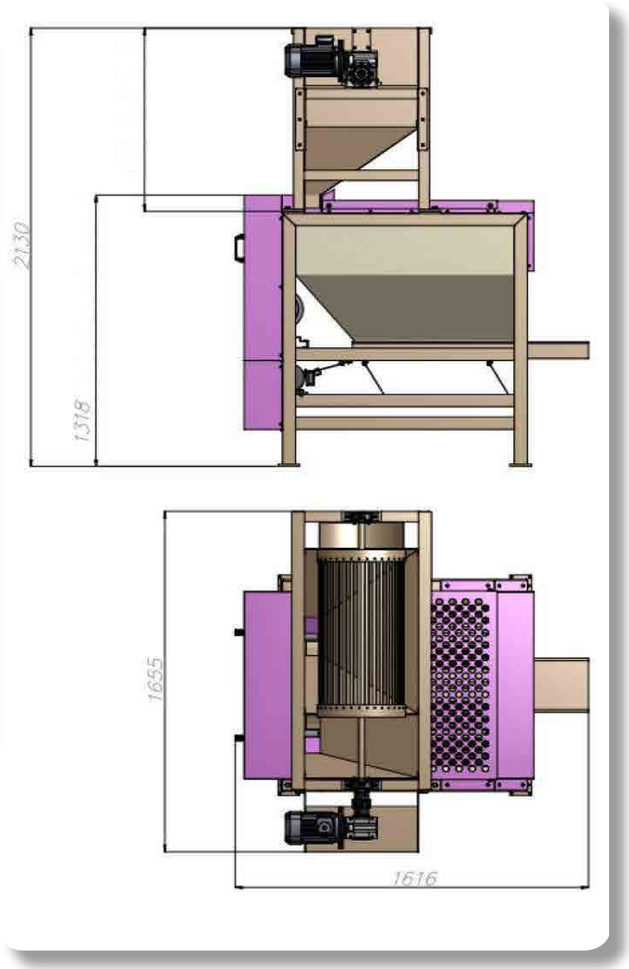

Modèle	STR2 avec Calibreur
Cage pre-calibreur	1
Format d'étalonnage	2
Rouleaux à casser	2
Production máximale	260 kg/h
Puissance électrique totale installée	1,87 kW
Longueur machine	1.616 mm
Largeur machine	1.655 mm
Hauteur maximale	2.130 mm
Poids ligne vide	707 kg
Niveau de bruit vide	83,9 dB(A)

Casseuse STR4

Machine pour **cassé la coquille** des noix compose d'une structure en acier, un rouleau calibrateur avec cage con jaula régable jusqu'à 3 modèles avec 4 produits de calibre différent, avec 4 rouleaux coniques à marteaux réglables pour le traitement de différents types de calibres d'amande et vibrer pour le déchargement du produit ecossé.

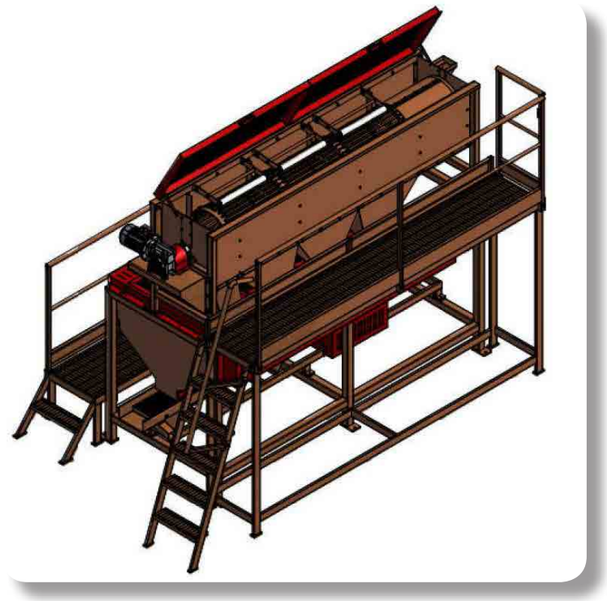

Modèle	STR4
Cage pre-calibreur	3
Format d'étalonnage	4
Rouleaux à casser	4
Production máximale	520 kg/h
Puissance électrique totale installée	3,5 kW
Longueur machine	3.645 mm
Largeur machine	2.172 mm
Hauteur maximale	2.821 mm
Niveau de bruit vide	83,9 dB(A)

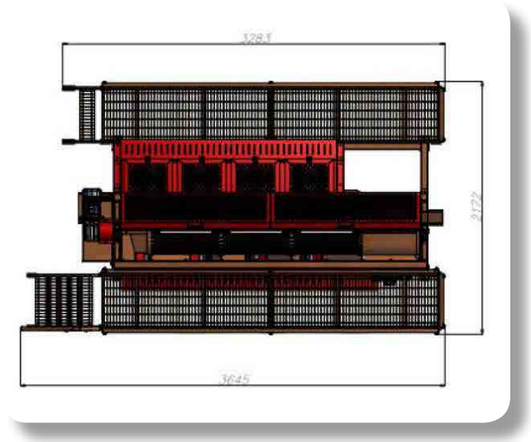

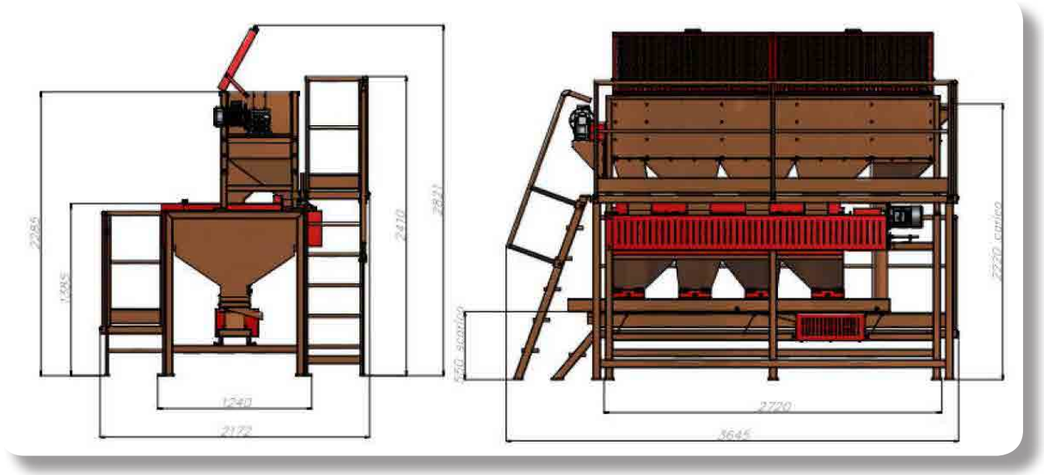

Classeuse STR50

La **Classeuse STR50** est conçu pour la classification du fruit entier du mélange des différentes tailles de coquille cassée venant du casseur. Il se compose d'un boîtier vibrant avec 4 crible calibrés avec des feuilles perforées de différentes formes et tailles dans une structure de palier tubulaire et avec un arbre excentrique qui transmet le mouvement au boîtier vibratoire supporté par les barres transversales.

Dans le séparateur, il y a deux parties

1) Tamisage: Utilisation de criblé spéciaux

2) Canaux d'aspiration: à la sortie du fruit, à travers les lames de réglage du débit d'air permettent d'éliminer le reste des petites coquilles et de la poussière.

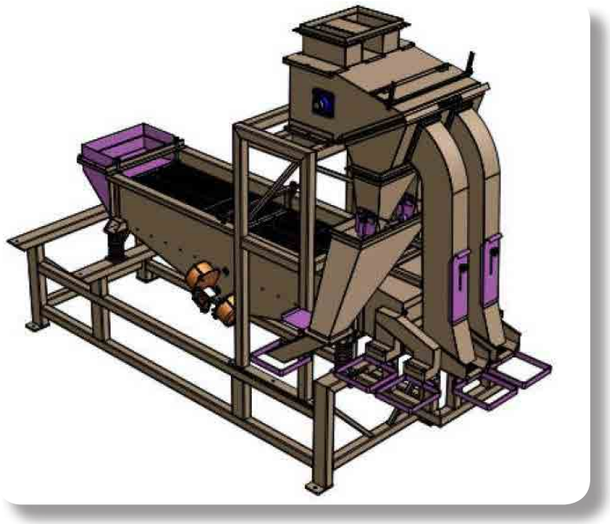

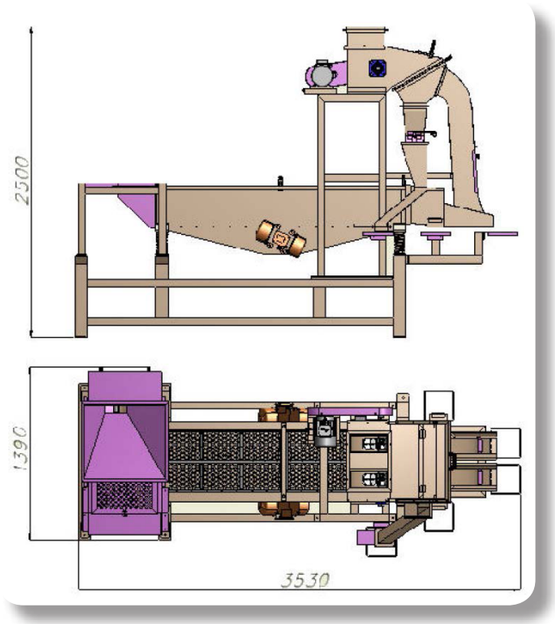

Modèle	STR50
Crible vibrant	4
Sorties de la décharge des amandes	2
Sorties de la décharge des coquilles	4
Typologie de séparation	Arbre excentrique dans le cadre supporté par barres
Production máximale	130 kg/h
Puissance électrique totale installée	3,7 kW
Longueur machine	3.530 mm
Largeur machine	1.390 mm
Hauteur maximale	2.500 mm
Poids ligne vide	700 kg
Niveau de bruit vide	83,9 dB(A)

Classeuse STR50/2

La **Classeuse STR50/2** est conçu pour la classification du fruit entier du mélange des différentes tailles de coquille cassée venant du casseur. Il se compose d'un boîtier vibrant avec 5 crible calibrés avec des feuilles perforées de différentes formes et tailles dans une structure de palier tubulaire et un vibrateur qui transmet le mouvement à la boîte vibrante entraînée par des ressorts.

Dans le séparateur, il y a deux parties

1) Tamisage: Utilisation de criblé spéciaux

2) Canaux d'aspiration: à la sortie du fruit, à travers les lames de réglage du débit d'air permettent d'éliminer le reste des petites coquilles et de la poussière.

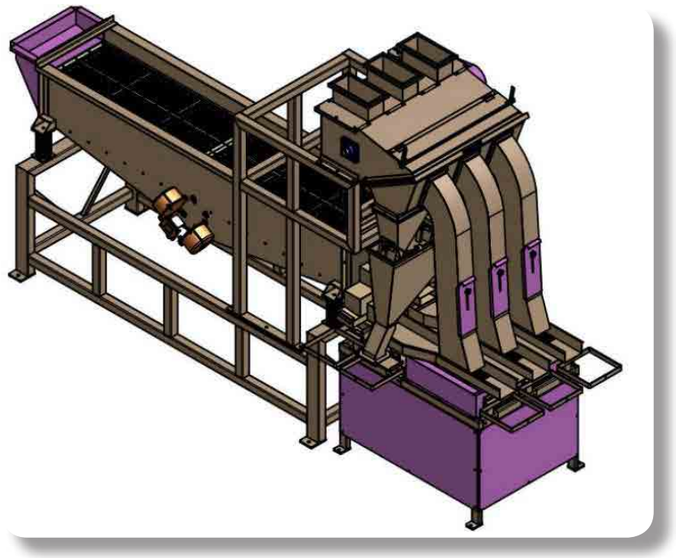

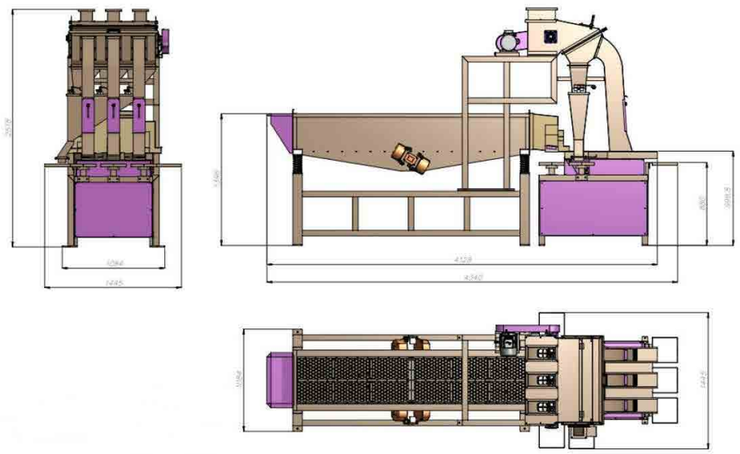

Modèle	STR50/2
Crible vibrant	5
Sorties de la décharge des amandes	3
Sorties de la décharge des coquilles	4
Typologie de séparation	Moteur-vibrateur de la boîtes supporté par des ressorts
Production máximale	400 kg/h
Puissance électrique totale installée	3,74 kW
Longueur machine	4.340 mm
Largeur machine	1.445 mm
Hauteur maximale	2.518 mm
Poids ligne vide	777 kg
Niveau de bruit vide	83,9 dB(A)