Scarbat 1.5

Spécial pour le ramassage de sargasses sur des plages de taille réduite.

Polyvalente, efficace et manœuvrable.

La UNICORN Scarbat 1.5 est un modèle conçu pour le ramassage de sargasses sur des plages petites ou longues et étroites; grâce à sa largeur de 1,5 mètres. D'ailleurs, elle est très polyvalente, ce qui lui permet de cribler et nettoyer le sable comme une machine de nettoyage de plages standard. Elle a une forte capacité de charge et peut être maniée aisément. A remarquer son rayon de braquage, qui est inférieur de 4 mètres.

Largeur de travail	***1500 mm***
Type de traction	***Puissance de traction du tracteur***
Type de machine	***Cribleuse***
Décharge	***Au sol***

Caractéristiques

- Largeur de travail: 1.500 mm
- Mesures extérieures: 1.570 large x 1.577 haut x 5.909mm longue
- Mesures de transport: Container 20”
- Poids: 1.990 Kg
- Véhicule de traction: Tracteur 4x4-de 60CV minimum
- Système hydraulique: Actionnement dès le tracteur
- Connecteurs hydrauliques avec le tracteur: 2 doubles +1 retour libre
- Hauteur de décharge: au sol
- Profondeur de nettoyage: 0 a 200 mm
- Capacité de la benne: 1,5 m3
- Changement du sens de rotation du pick-up.
- Régulation de la vitesse de ramassage du sable
- Régulation de la vitesse de criblage du sable: en option si le tracteur possède un régulateur de débit.
- Type de châssis: Traitement anticorrosif / galvanisé
- Peinture superficielle: Polyuréthane double couche
- Dispositif décharge: Hydraulique
- Type de neumatique: deux de faible pression flottante, 13.0-55
- Rouleaux vibratoires: 3
- Attelage: spécial pour rendre le virage facile
- Rayon de braquage inférieur à 4m

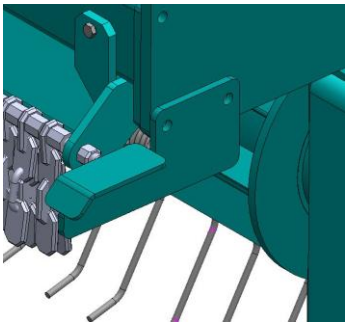

Clous du rouleau frontal

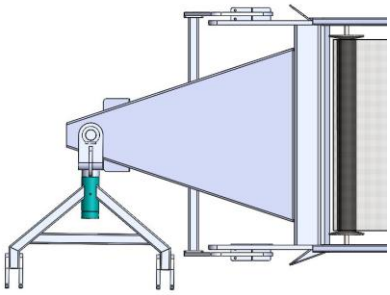

Attelage spécial

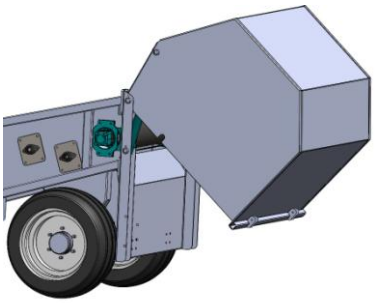

Benne de forte capacité

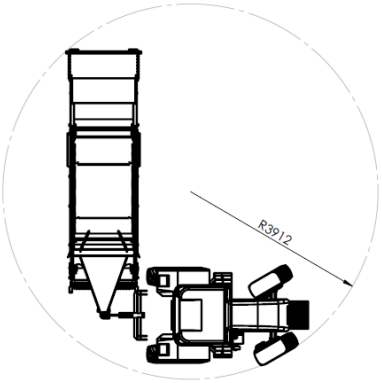

Virage à 180º

unicorn
Efficient Beach-cleaners

Scarbat 1.5

L'attelage frontal permet un angle de virage de 180º

La planche en avant contient un premier filtre pour les algues

La maille réalise un deuxième criblage jusqu'à la benne

La benne offre un forte capacité de stockage

Distribution du système hydraulique

Barre à lissage pour une finition parfaite de la surface du sable

Beach Trotters

SEGUES

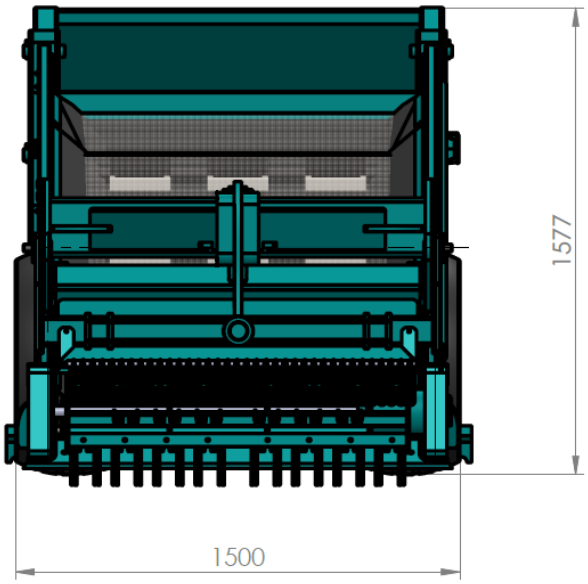
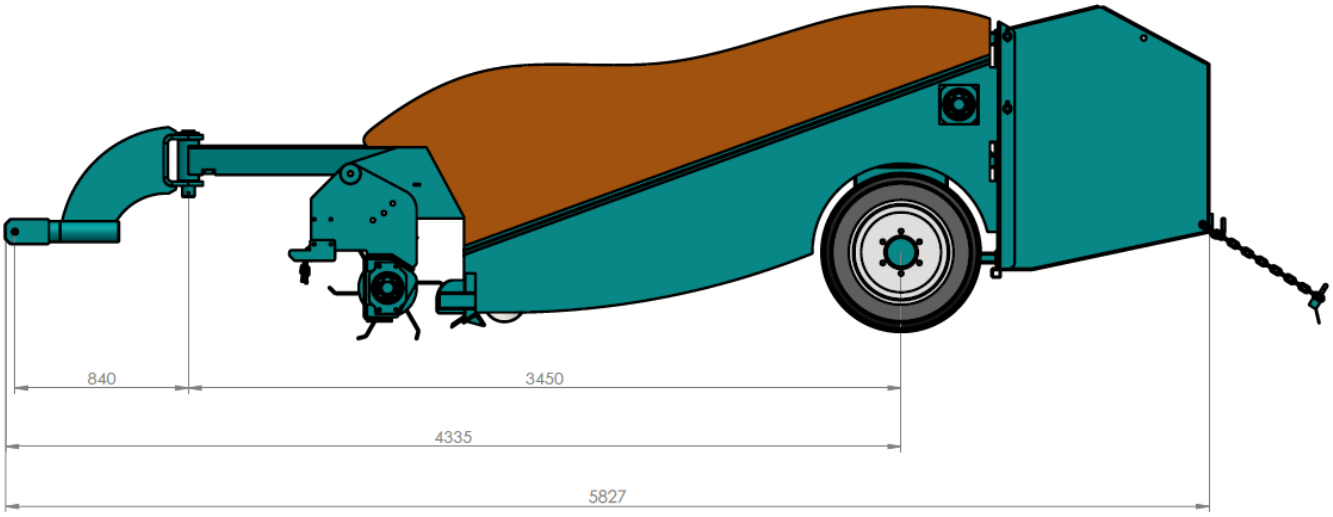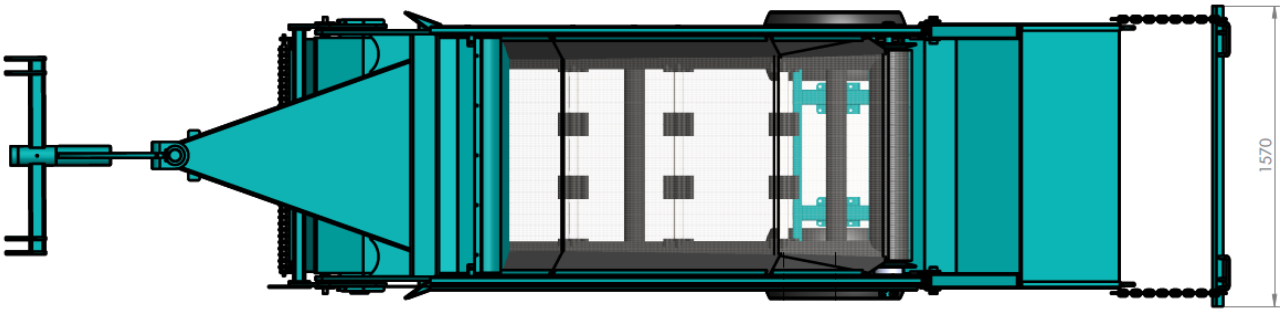
Dimensions de la machine selon vue.